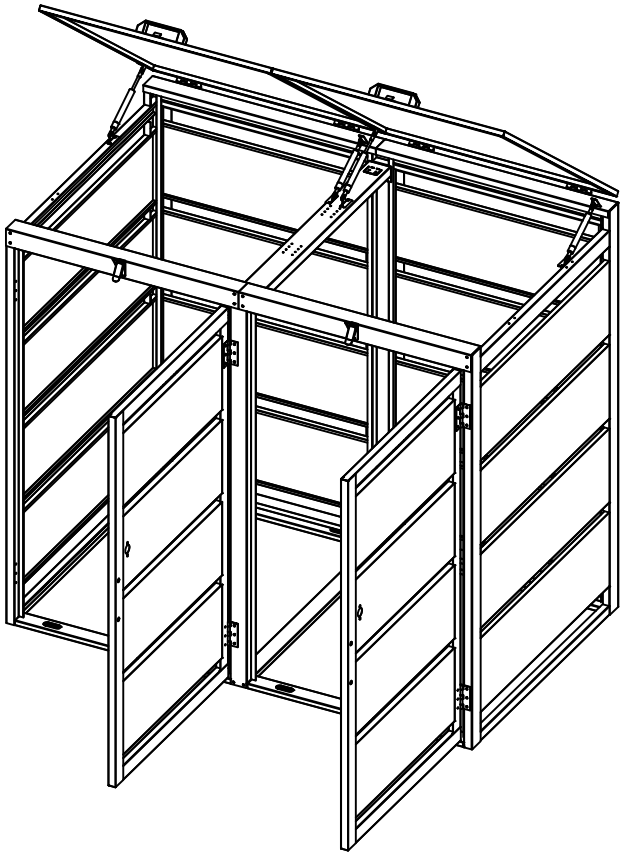

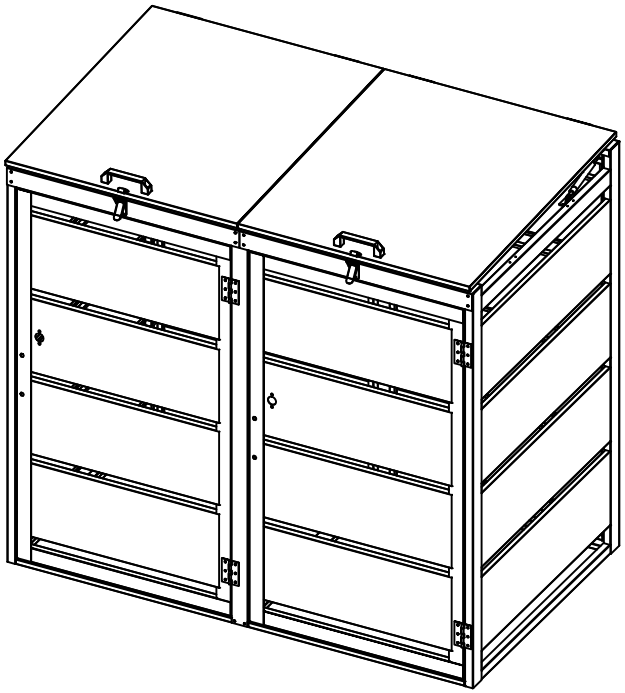

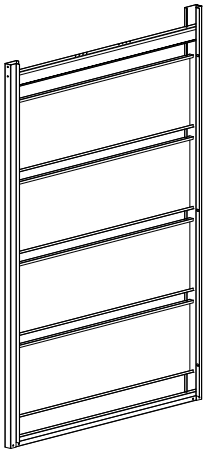

Ax1

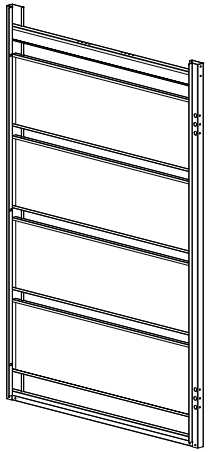

Bx1

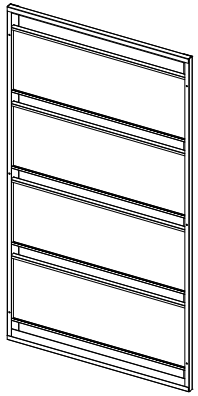

Cx2

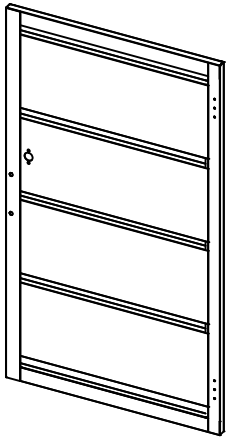

Dx2

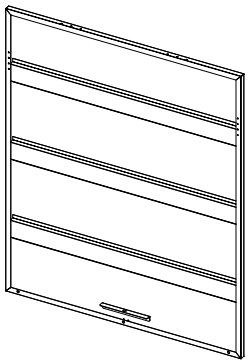

Ex2

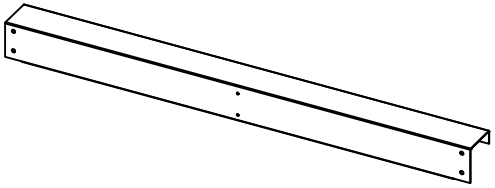

Fx2

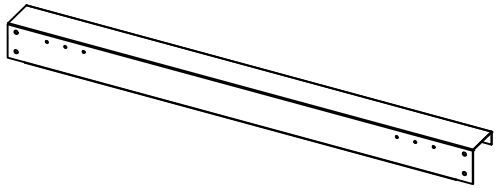

Gx2

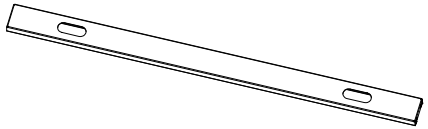

Hx4

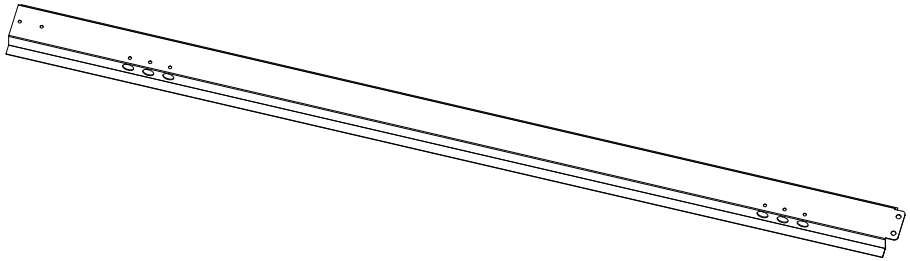

Ix1

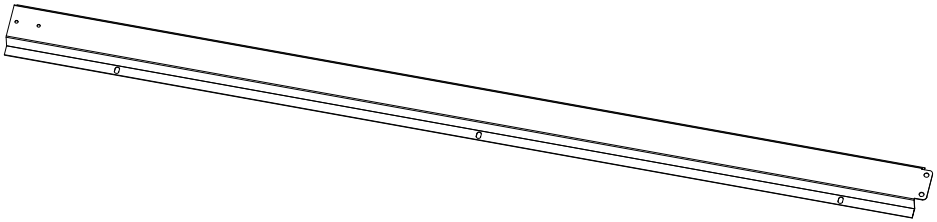

Jx1

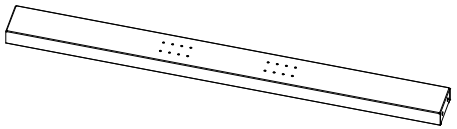

Kx1

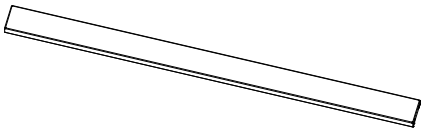

Lx1

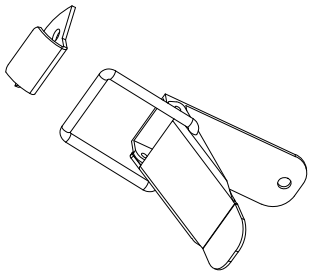

M×2

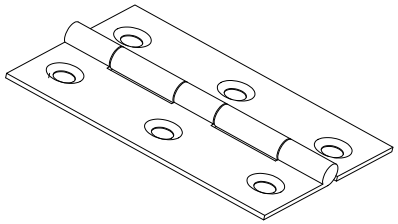

N×8

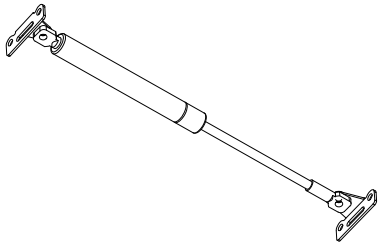

O×4

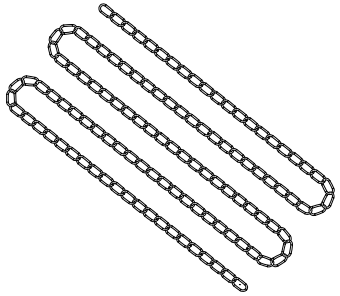

P×2

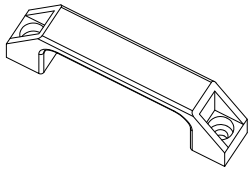

Q×4

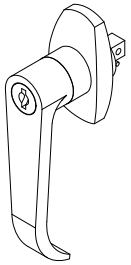

R×2

S×24 (M4)

T×108 (M5)

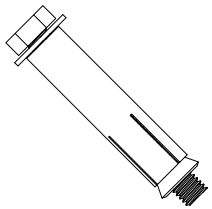

U×8

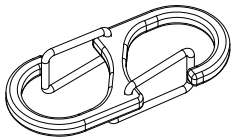

V×2

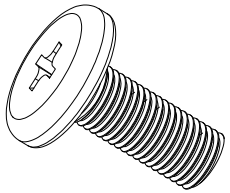

W×8 (M6)

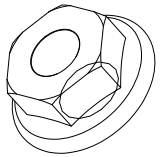

X×4

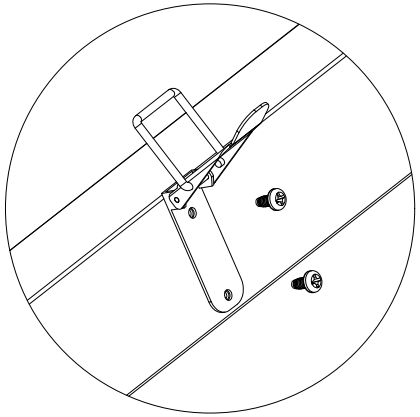

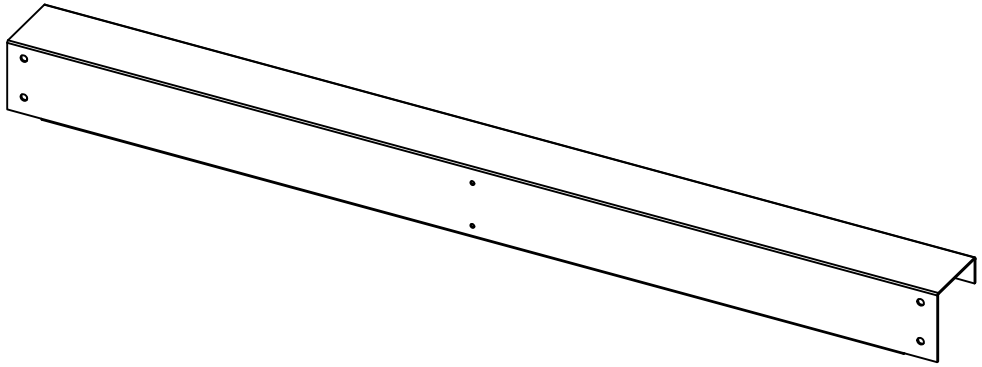

F×2

S×4 (M4)

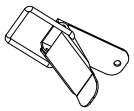

M×2

1

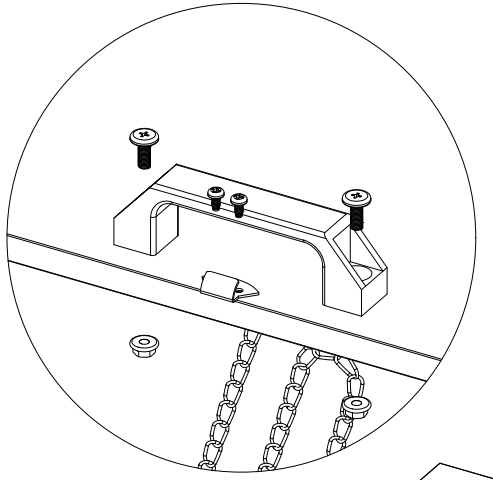

W×4 (M6)

S×4 (M4)

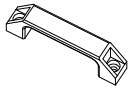

Q×2

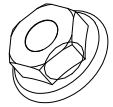

X×4 (M6)

M×2

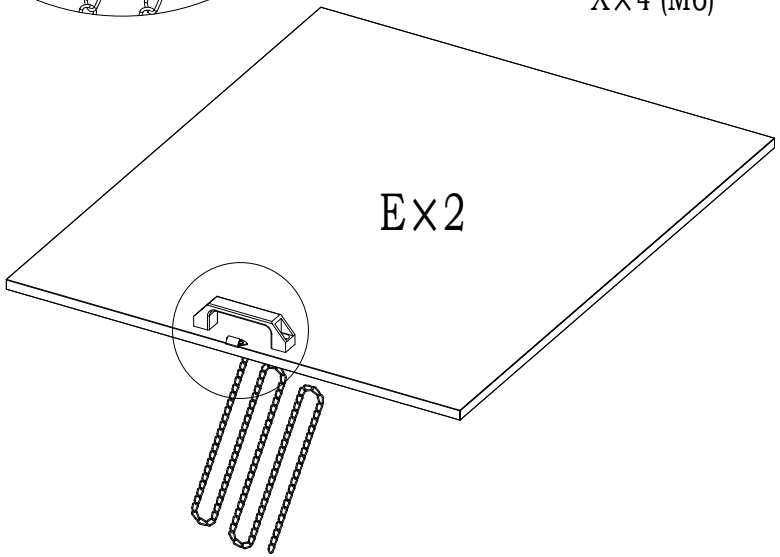

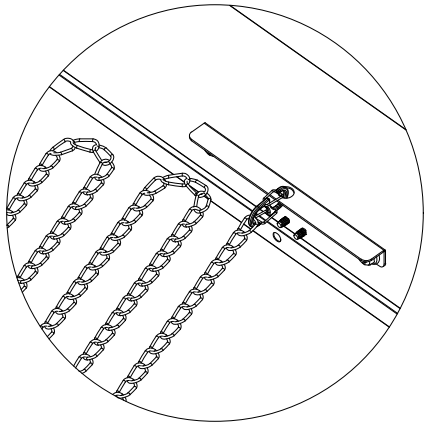

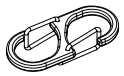

V×2

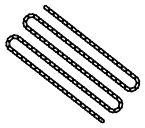

P×2

2

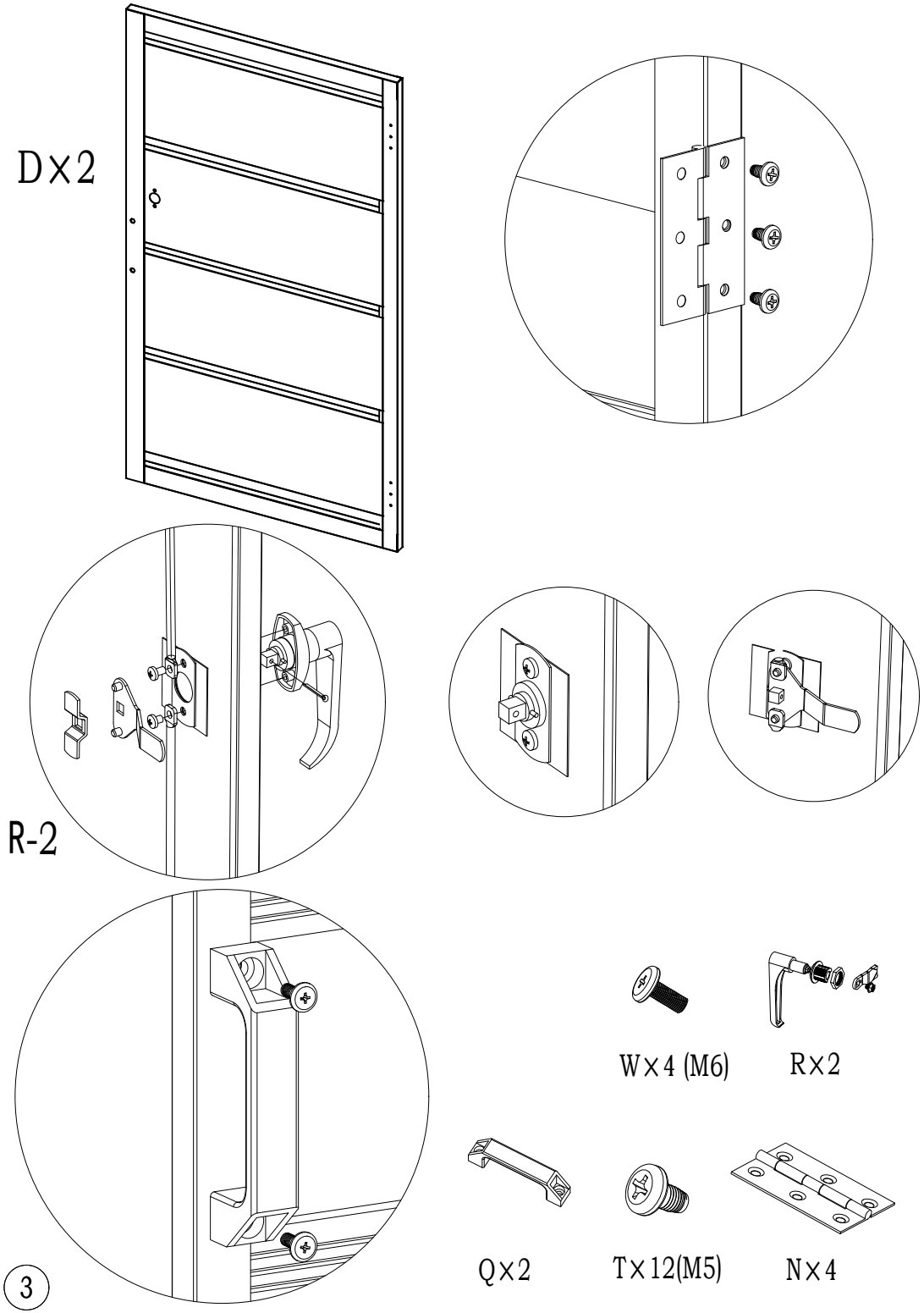
D×2
R-2
W×4 (M6)
R×2
Q×2
T×12(M5)
N×4

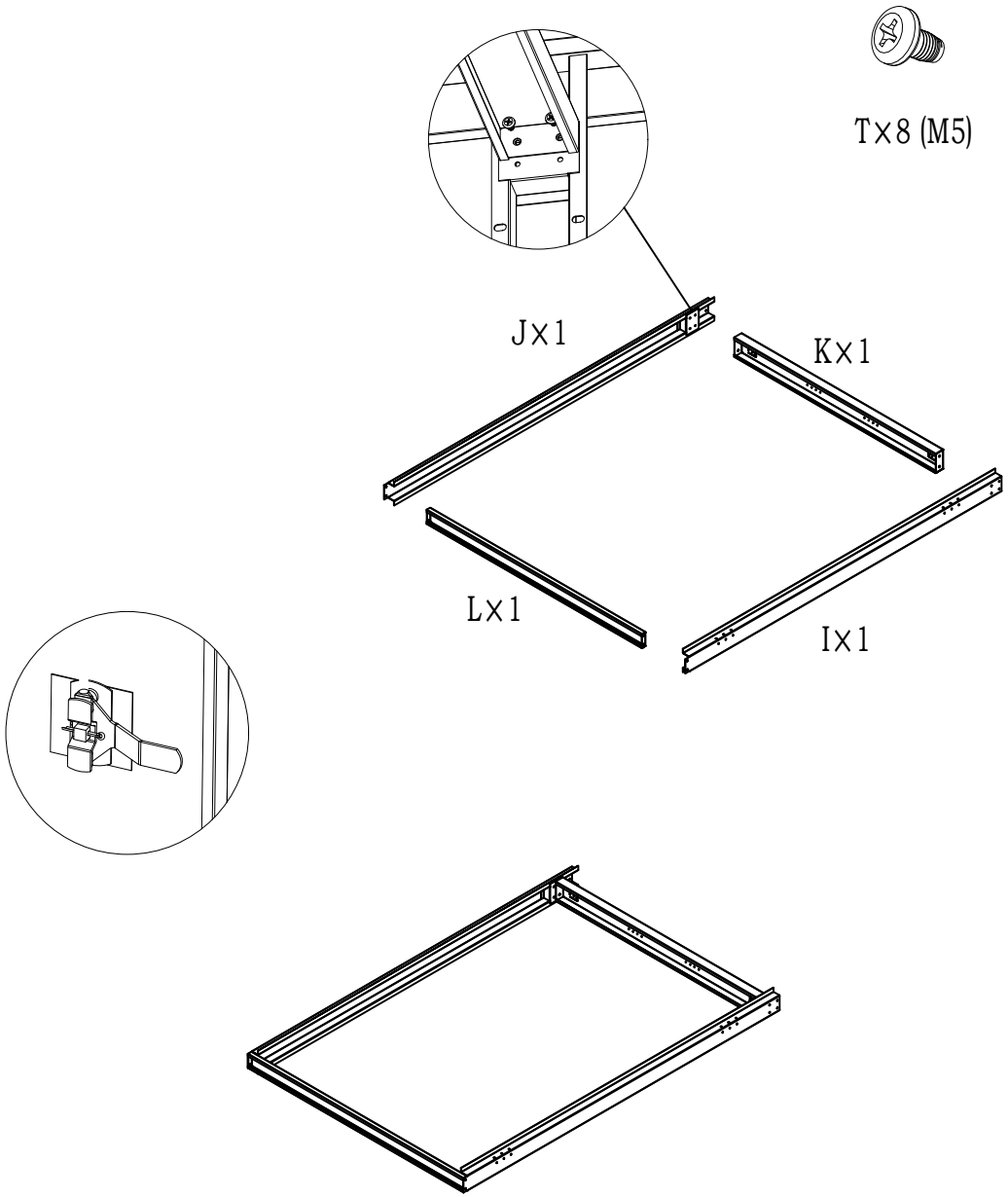
T×8 (M5)
J×1
K×1
L×1
I×1

T×20 (M5)

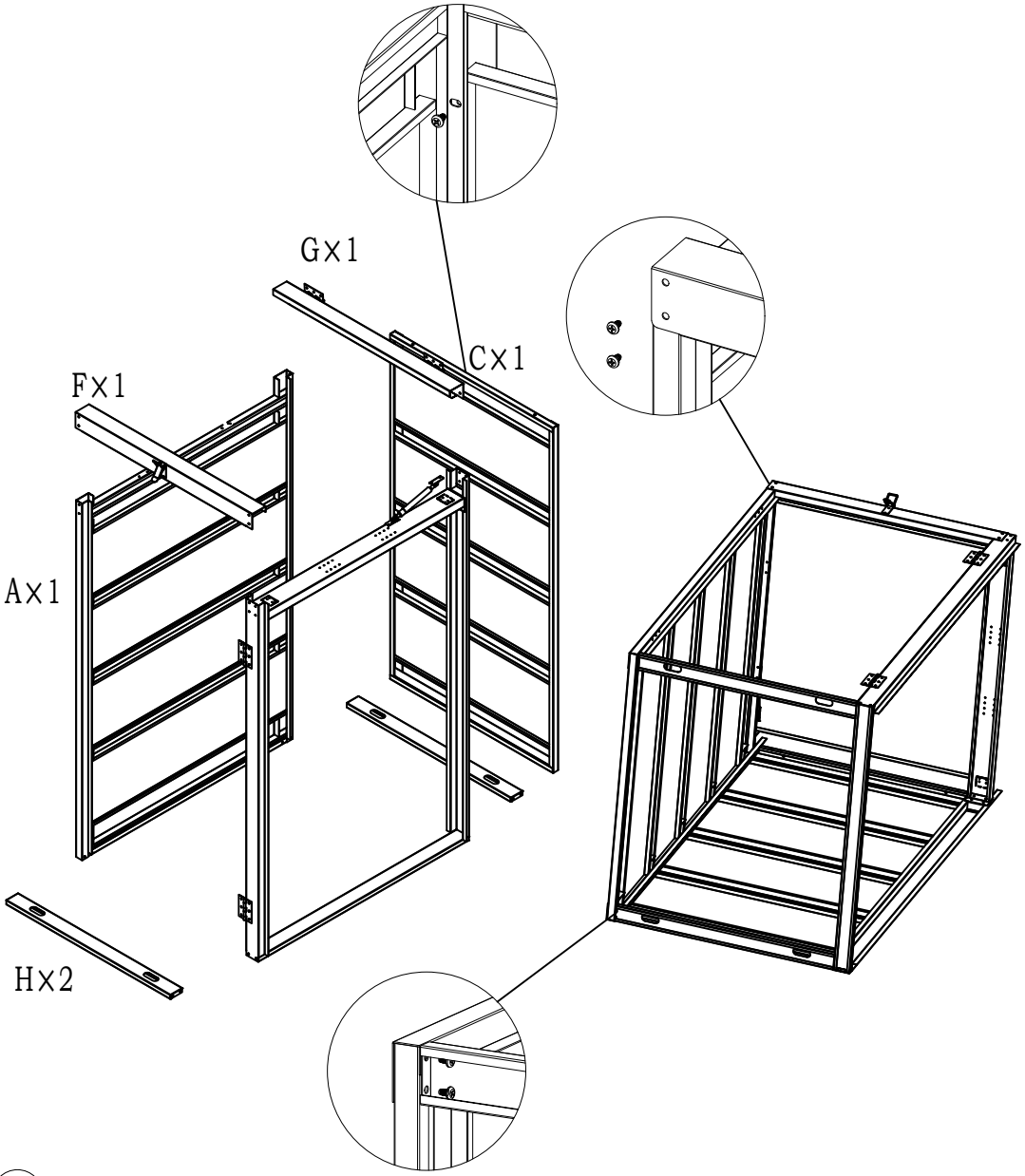

T×44(M5)

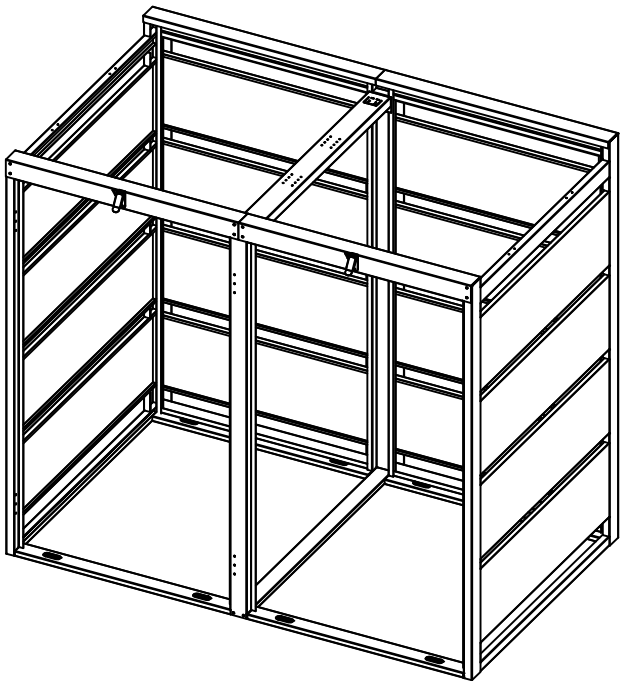

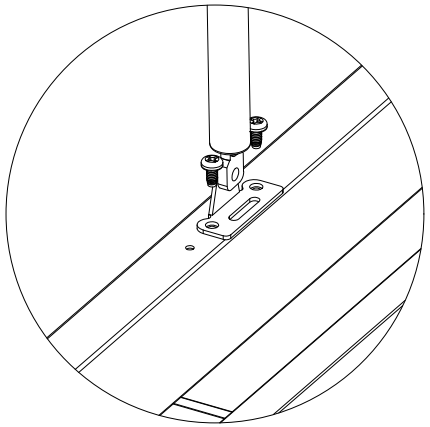

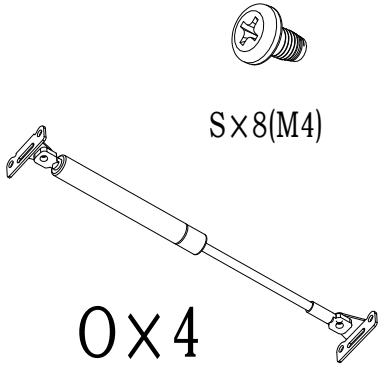
S×8(M4)
O×4

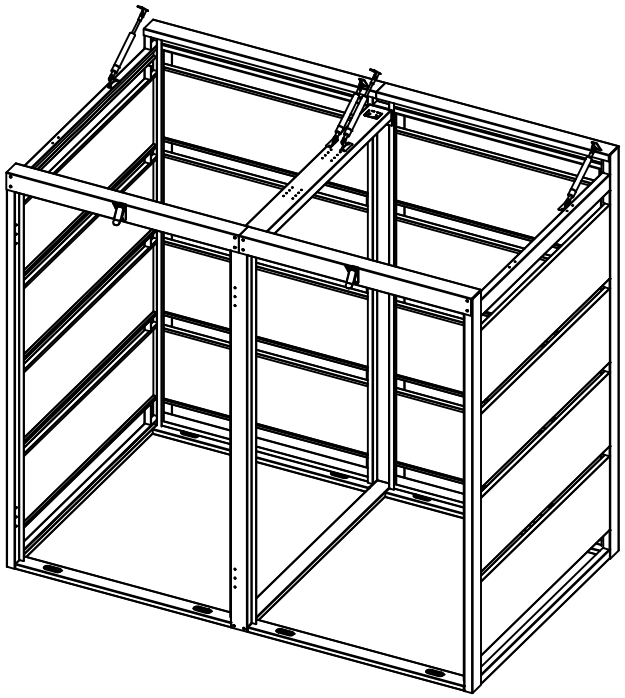

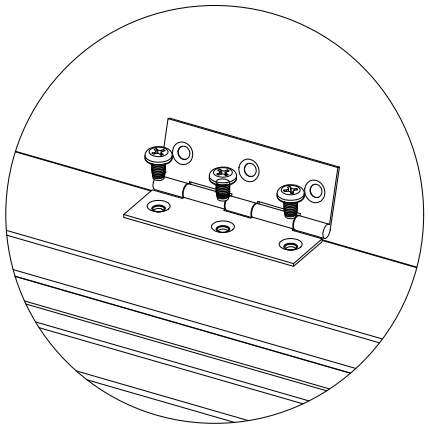

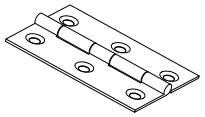
N×4

T×12(M5)

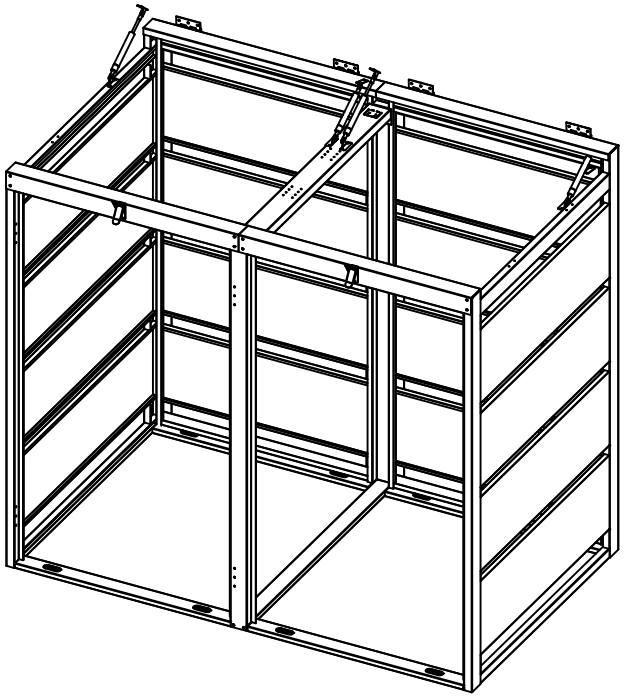

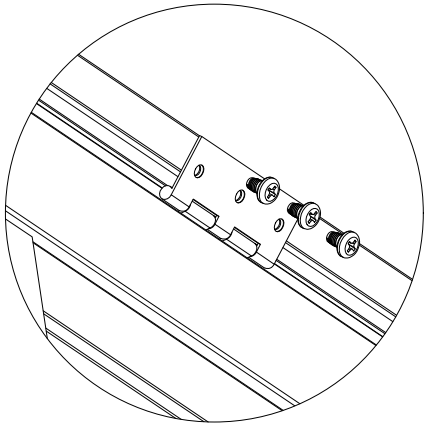

T×12 (M5)

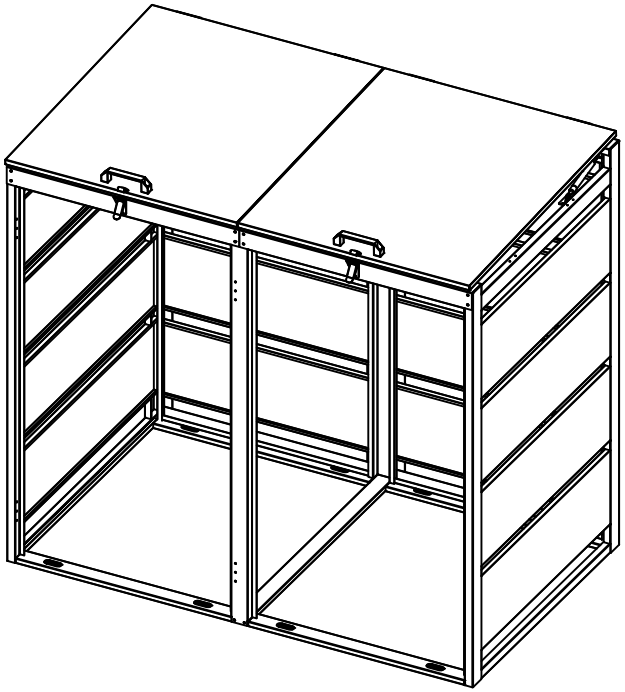

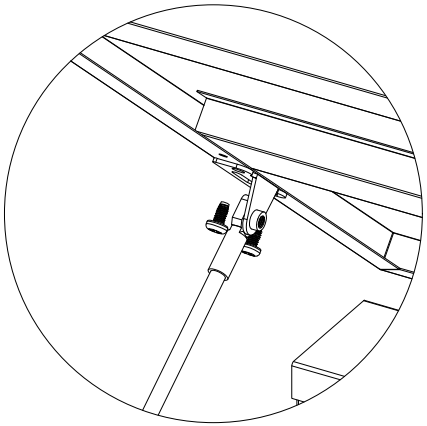

S×12 (M4)

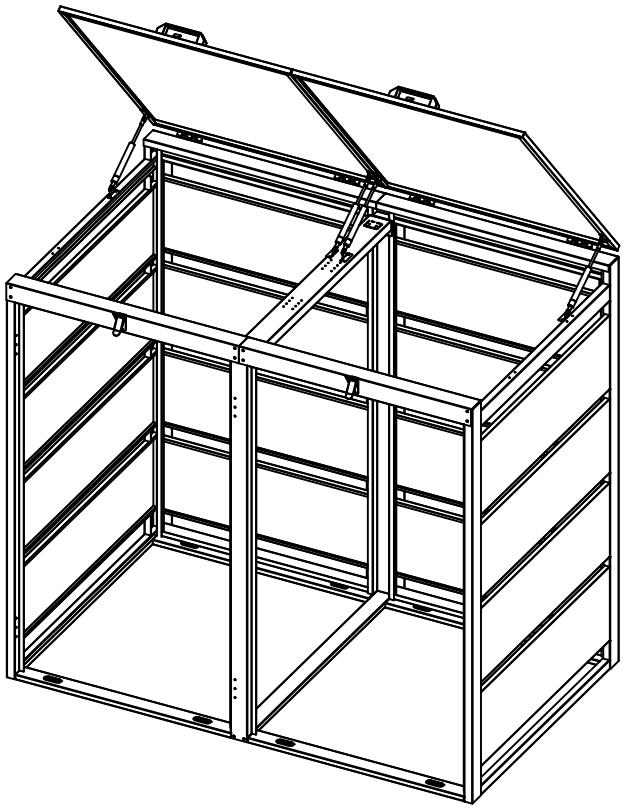

T×12 (M5)

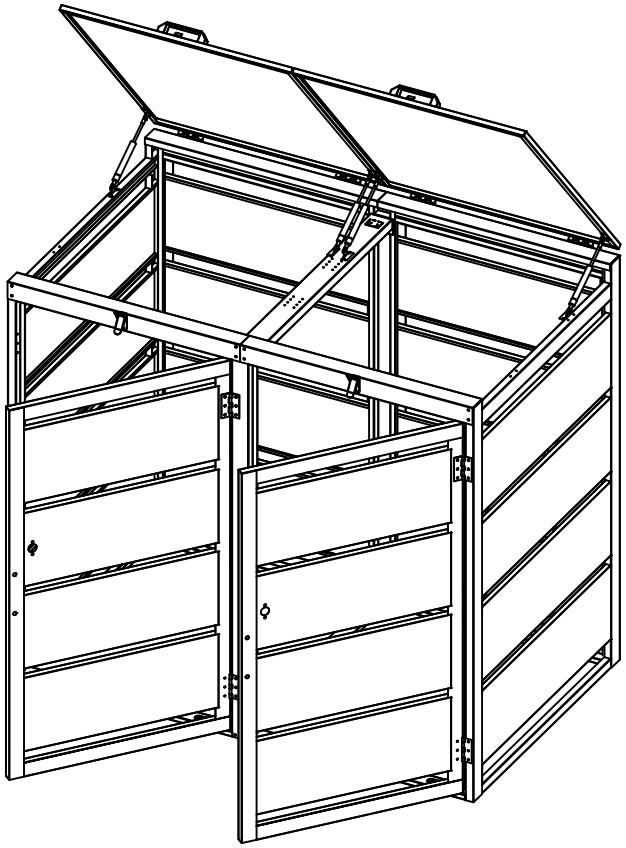

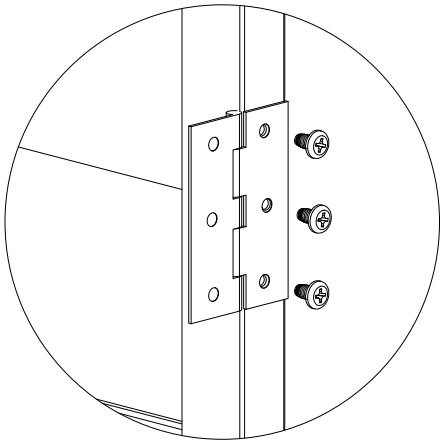
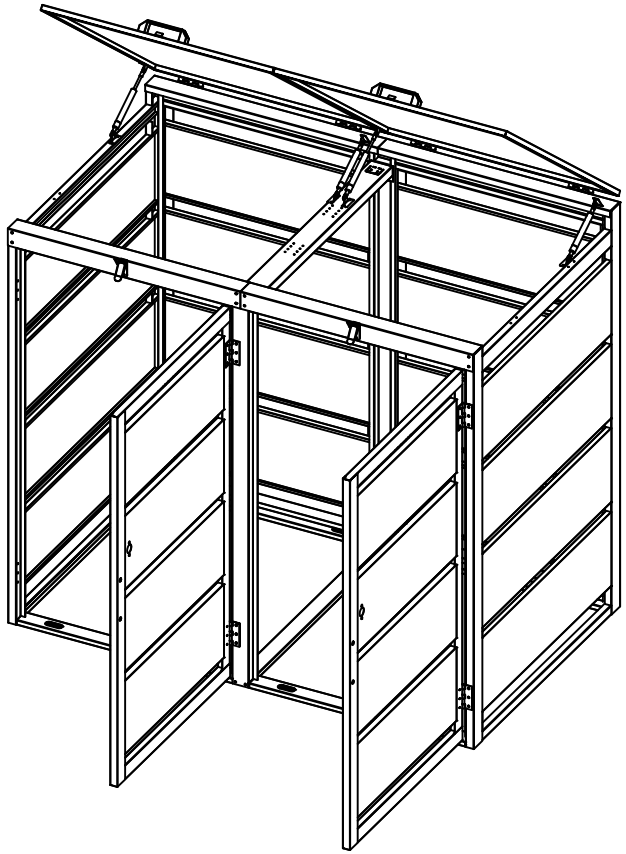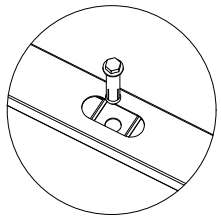
U×8